LTHU 上法蘭杠杆油缸

Hydraulic lever type cylinder

LTHU 油壓杠杆缸

Hydraulic lever type cylinder

压力范围 Pressure Range
20–70kg/cm²

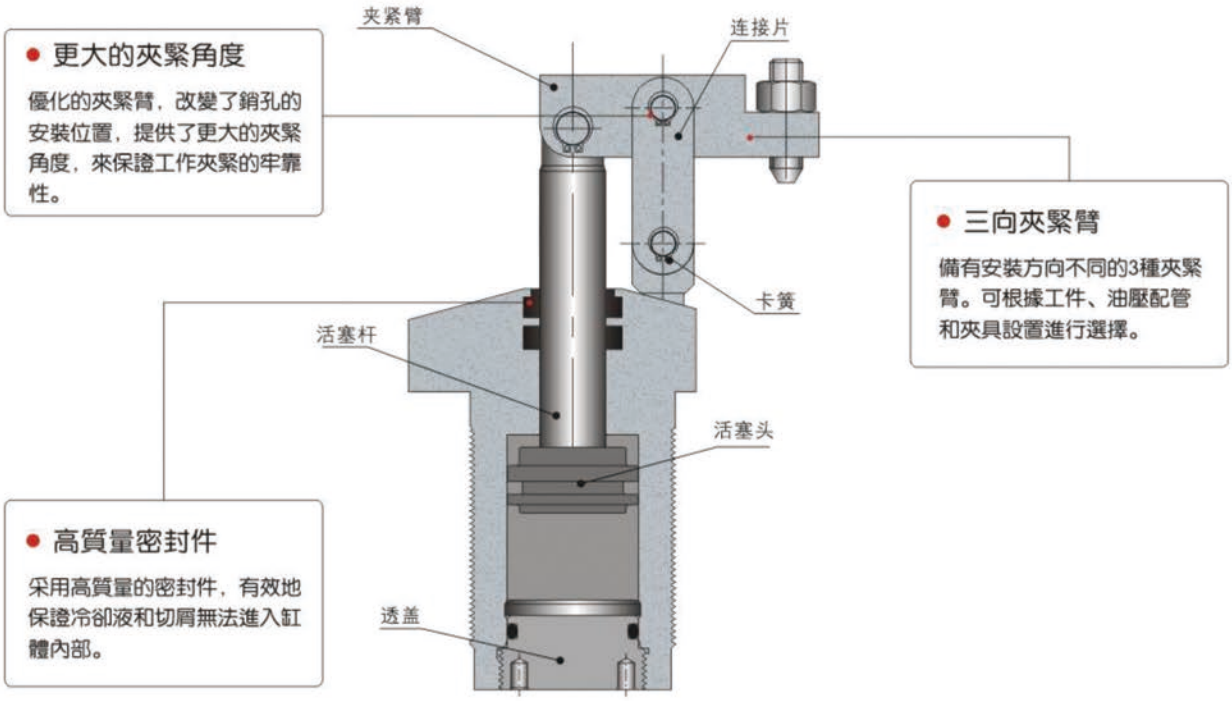

- **更大的夾緊角度**

  優化的夾緊臂，改變了銷孔的安裝位置，提供了更大的夾緊角度，來保證工作夾緊的牢靠性。

- **三向夾緊臂**

  備有安裝方向不同的3種夾緊臂。可根據工件、油壓配管和夾具設置進行選擇。

- **高質量密封件**

  采用高質量的密封件，有效地保證冷卻液和切屑無法進入缸體內部。

圖爲 LTHU 拉入狀態剖視圖

STARKY

LTHU 上法蘭杠杆油缸

Hydraulic lever type cylinder

產品說明

- 材質說明：LTHU油壓部分采用碳鋼氮化處理，活塞及杆采用鋼材電鍍研磨。
- 上法蘭式杠杆缸使用于位置較低的工件。
- 相同直徑的缸比轉角缸能產生較大的夾持力。
- 五種直徑規格：Φ25，Φ32，Φ40，Φ50，Φ63。
- 油路板式可同時共享于管接式。
- 上端斜面設計有利于切屑排除。
- 動作形式：復動作用形式。
- 由于產品內部采用硬質高壓密封，建議油壓在高于2MPa時使用。

- Material:The main body of PLCU/HLCU is made of aluminum alloy,and the surface is hard memberance treated.The main body of HLCU-Fis made of carbon steel.and the surface is hard menbrance treaded.
- Threaded body allows this cylinder to be buried in the fixture to minimize the required area,and make this cylinder ideal for clamping low profile workpiece.
- Produce larger clamp force than the swing-clamping cylinder of the five bore diameter.
- Available in five bore diameters: Φ25,Φ32, Φ40, Φ50, Φ63.
- A combination of piping mounting or manifold mounting can be applied in one cylinder.
- Cylinder top surface is inclined to allow easier elimination of iron slag.
- Double acting cylinder.
- Due to the internal use of rigid high pressure seal, it is recommended to use oil at above 10Mpa.

規　格

油缸缸徑		Φ25	Φ32	Φ40	Φ50	Φ63
一般使用壓力	normal pressure	20-70kg/cm²				
缸體運行方式	acting type	复动				
總行程	clamping stroke	22	28	30	30	30
活塞直徑	bore dia	Φ25	Φ32	Φ40	Φ50	Φ63
活塞杆徑	piston rod dia	Φ14	Φ16	Φ16	Φ20	Φ20
受壓面積(cm)	A Section Aree	4.91	8.04	12.57	19.63	31.17
F1推力(kgf)	Push Force	122.75	201	314.25	490.75	779.25
F2最小夾持力(kgf)	Min Force	96	147	236	375	594
力距		2.21	4.42	7.54	13.49	24.94

型號表示

LTHU	-	①大小	-	②油路板式	-	③夾緊臂方向
		25 32 40 50 63		F：油路板式 空白：管接式		C：中心方向 L：向左 R：向右

配板方式

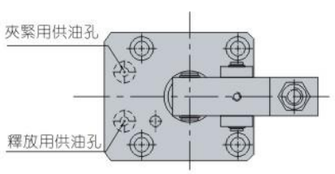

板式
圖爲 LTHU 夾緊狀態

夾緊方向示意圖

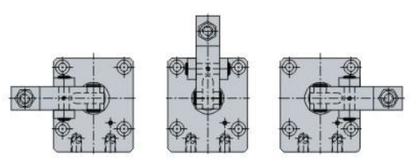

L-ARM　C-ARM　R-ARM

STARKY

LTHU 上法蘭杠杆油缸

Hydraulic lever type cylinder

規　格

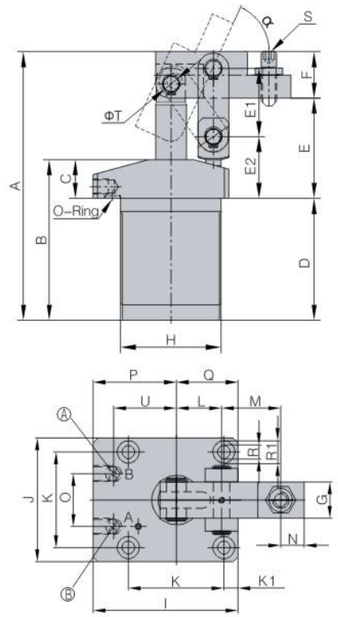

A-夾持孔 Clamping port
B-放鬆孔 Unclamping port
圖爲放鬆狀態

Model 型號 / 尺寸 Dimension	--- LTHU-25F	LTHU-32 LTHU-32F	LTHU-40 LTHU-40F	LTHU-50 LTHU-50F	LTHU-63 LTHU-63F
A	128.5	149.5	157.5	174	179
B	86.5	97.5	97.5	104	105
C	25	25	25	25	25
D	61.5	72.5	72.5	79	80
E	50	57	60	65	69
F	17	20	25	30	30
G	16	18	20	22	22
H	M40*1.5	M50*1.5	M55*1.5	M65*1.5	M80*1.5
I	60	70	75	88	108
J	50	60	65	75	90
K	37	45	50	58	70
L	18	22	24	27.5	32
M	23	30	32	36	31.5
N	7	8	10	14	14
O	23	23	26	32	35
P	35	40	42.5	50.5	63
Q	25	30	32.5	37.5	45
R	Φ5.5	Φ6.8	Φ6.8	Φ8.5	Φ8.5
R1	Φ9	Φ11	Φ11	Φ14	Φ14
K1	6.5	7.5	7.5	8.5	10
E1	26	33	33	44	48
E2	34.5	36	39	40	40
T	6	6	8	12	10
S	M6*1.0	M8*1.25	M8*1.25	M10*1.75	M10*1.75
L1	RP1/8	RP1/8	RP1/8	RP1/8	RP1/8
U	26	30.5	33	38	48
V(O-Ring)	P7	P7	P7	P7	P7
α	70°	74°	72°	65°	81°

夾緊臂（Clamp arm）

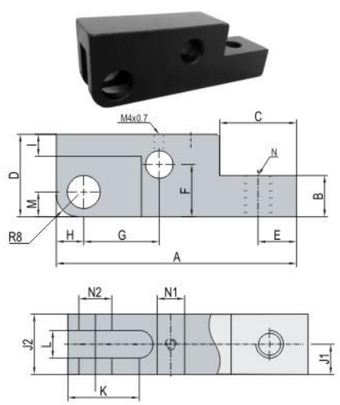

ITEM / MODEL	A	B	C	D	E	F	G	H	I	J1	J2	K	L	M	N	N1	N2
LTHU-25	55	10	14	17	7	10.5	18	7	3	8	16	18	6	6	M6*1	6	8
LTHU-32	68	11	18	20	8	12	22	8	4	9	18	19	8	7	M8*1.25	6	8
LTHU-40	75	14	20	25	10	12	24	9	7	10	20	20	8	8	M8*1.25	8	10
LTHU-50	87.5	15	28	30	14	19	27.5	10	8	11	22	26	10	9	M10*1.5	10	12
LTHU-63	87.5	15	28	30	14	19	32	10	8	11	22	26	10	9	M10*1.5	10	12