STARKY

HTB 薄型油壓缸

HTB Hydraulic thin–type Cylinder

Bore:Φ25–Φ63
Pmax：140kg/cm²

產品特性資料
Products feature

油缸內徑(mm) Bore of cylinder		Φ20	Φ25	Φ32	Φ40	Φ50	Φ63	Φ80
活塞杆徑(mm) Diameter of piston rod		Φ12	Φ14	Φ20	Φ25	Φ30	Φ35	Φ45
受壓面積(cm²)F1/F2 Pressure area		3.14/2.01	4.91/3.37	8.04/4.9	12.57/7.66	19.64/12.57	31.17/21.55	50.27/34.37
理論夾持力(kg) Theoretical clamping force	輸入壓力 Input pressure 10kg/cm²	31/20	49/34	80/49	126/77	196/126	312/216	503/344
	輸入壓力 Input pressure 35kg/cm²	110/71	172/118	281/172	440/268	687/440	1091/754	1759/1203
	輸入壓力 Input pressure 75kg/cm²	220/141	344/236	563/343	880/536	1375/880	2182/1509	3519/2406
	輸入壓力 Input pressure 100kg/cm²	314/201	491/337	804/490	1257/766	1964/1257	3117/2155	5027/3437
	輸入壓力 Input pressure 140kg/cm²	440/281	687/472	1126/686	1760/1072	2750/1760	4364/3017	7038/4812
最大操作壓力(kg/cm²) Max operation pressure		140						
操作壓力範圍(kg/cm²) Operation pressure range		20–140						
使用速度範圍(mm/sec) Speed range		15–100						

注：Φ20，Φ25右列行程之缸體長度B尺寸相同（5,10）（15,20）（25,30）
Body length dimension B in right is same as stroke is same

產品說明
Products description

- 體積小，節省空間，安裝空間受限制的最佳選擇。
  Compact construction for space saving.Ideal for application in a restricted space.
- 標準化規格，直接安裝，不需其他配件，降低成本。
  Standardized specifications.Direct installation without need of any further accessories for saving cost.
- 您使用的工作壓力請不要超過產品允許工作壓力的最大值。
  The operation pressure should not exceed the rated max pressure.
- 請將您的進油源過濾幹淨，以避免損壞缸內密封件。
  Use the filtered gas (oil) to avoid the sealpartsfailure.

STARKY

HTB 薄型油壓缸

配管型
Line Type

HTB Hydraulic thin–type Cylinder SD/SW

Bore:Φ25–Φ63
Pmax：140kg/cm²

HTB–SD/SW 油壓軸向單軸/雙軸配管式薄型缸
HTB–SD/SW/Hydraulic axial single rod line type thin cylinder/Hydraulic thin cylinder

壓力範圍 Pressure Range
20–140kg/cm²

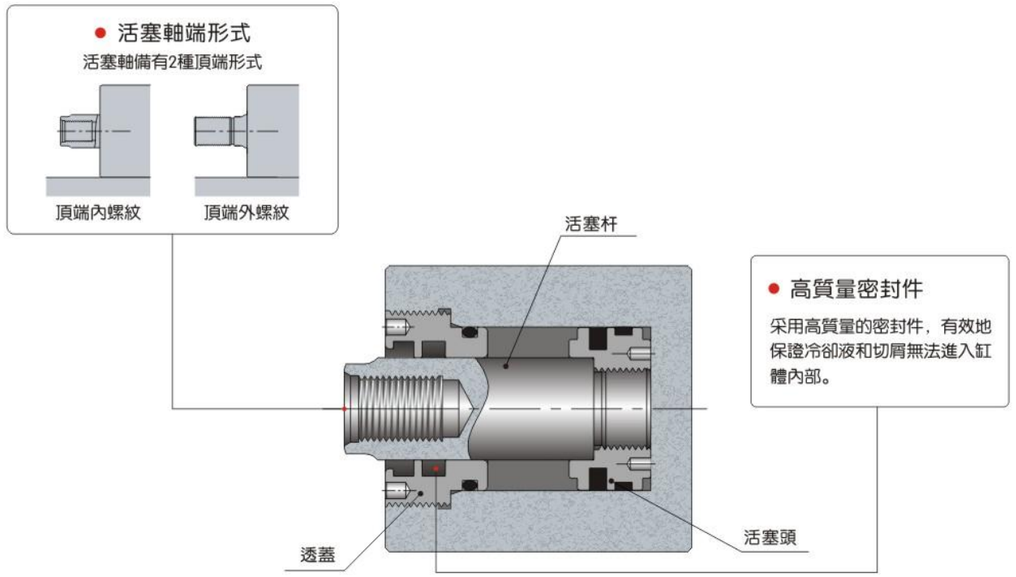

圖爲 HTB/SD/SW 拉入狀態剖視圖

HTB 薄型油壓缸

配管型
Line Type

HTB Hydraulic thin-type Cylinder SD/SW

Bore: Φ25-Φ63
Pmax: 140kg/cm²

型號表示

HTB-SD/SW 1 2 3 (例: HTB-SD32*40N)

HTB-SD/SW	-	① 大小	-	② 行 程	-	③ 軸端形式	-	
		20		10 20 30 40		內牙:N		D:選配
		25		10 20 30 40 50				滲氮保壓
		32		10 20 30 40 50 60				
		40		10 20 30 40 50 60 70		外牙:W		
		50		10 20 30 40 50 60 70 80				
		63		10 20 30 40 50 60 70 80 90 100 110				
		80		10 20 30 40 50 60 70 80 90 100 110 … 150				

※ ■ 爲訂貨生產產品。
※ (5,10) (15,20) (25,30) (35,40) (45,50) 以上行程之缸體長度B及BB尺寸相同。

配管方式

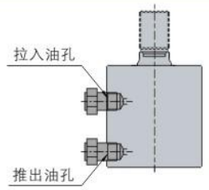

配管型 (無板式接口)
圖爲 HTB/SD 拉入狀態

油壓回路圖 (僅供參考)

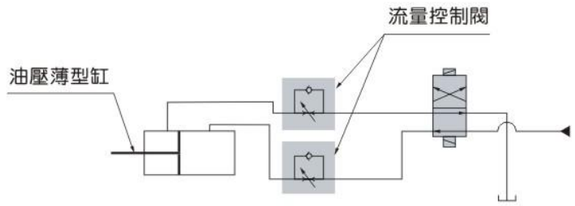

動 作 說 明

拉入状态　　推出状态

油 缸 能 力

油缸內徑 (mm)	20	25	32	40	50	63	80
受壓面積 (cm²)	3.14	4.91	8.04	12.57	19.64	31.17	50.27
油 壓 (Mpa)	油缸能力 (KN)						
14.0	4.4	6.9	11.3	17.6	27.5	43.6	70.3
13.0	4.1	6.4	10.4	16.3	25.5	40.5	65.3
12.0	3.8	5.9	9.6	15.1	23.6	37.4	60.3
11.0	3.5	5.4	8.8	13.8	21.6	34.3	55.3
10.0	3.1	4.9	8.0	12.6	19.6	31.2	50.2
9.0	2.8	4.4	7.2	11.3	17.7	28.0	45.2
8.0	2.5	3.9	6.4	10.1	15.7	24.9	40.2
7.0	2.2	3.4	5.6	8.8	13.7	21.8	35.2
6.0	1.9	2.9	4.8	7.5	11.8	18.7	30.1
5.0	1.6	2.5	4.0	6.3	9.8	15.6	25.1
4.0	1.3	2.0	3.2	5.0	7.9	12.5	20.1
3.0	0.9	1.5	2.4	3.8	5.9	9.3	15.1
2.0	0.6	1.0	1.6	2.5	3.9	6.2	10.0

STARKY

HTB 薄型油壓缸

配管型
Line Type

HTB Hydraulic thin-type Cylinder SD/SW

Bore: Φ25-Φ63
Pmax: 140kg/cm²

外形尺寸圖

SD-N
軸向單軸(內螺紋)
Axial single rod(Female thread)

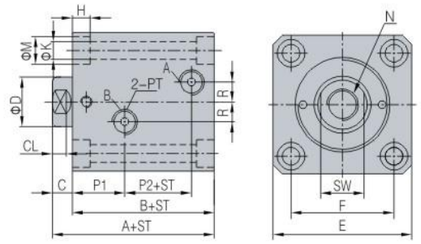

SW-N
軸向雙軸(內螺紋)
Axial double rod(Female thread)

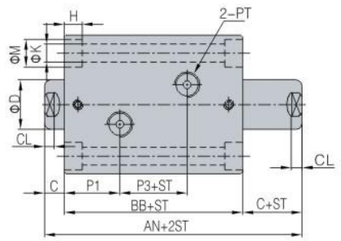

SD-W
軸向單軸(外螺紋)
Axial single rod(Male thread)

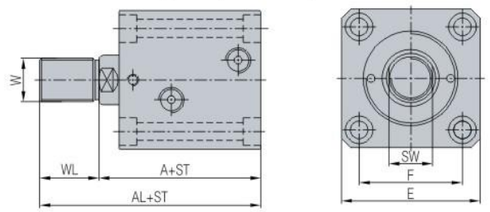

SW-W
軸向雙軸(外螺紋)
Axial doube rod(Male thread)

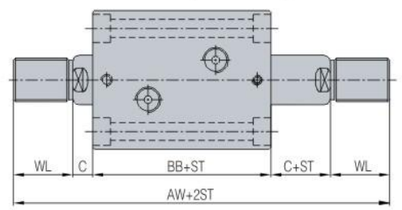

*注: ST表示行程

尺寸 Dimension / Model 型號	20	25	32	40	50	63	80
A	51	53	64	65	71	80	95
AL	71	75	89	95	106	120	140
AN	---	---	89	90	97	108	127
AW	---	---	139	150	167	188	217
B	43	45	54	55	60	67	78
BB	---	---	69	70	75	82	93
C	8	8	10	10	11	13	17
CL	6	6	7	7	8	10	14
D	12	14	20	25	30	35	45
SW	10	12	17	22	27	32	41
E	42	48	62	70	80	94	114
F	30	36	47	52	58	69	86
H	5.5	5.5	7	9	11	13	15
K	5.6	5.6	6.8	9	11	13	15
M	9	9	11	14	18	20	22
N	M8*1.25*12D	M10*1.5*15D	M12*1.75*18D	M16*2*20D	M20*2.5*25D	M27*3*35D	M30*3.5*35D
W	M10*1.25	M12*1.25	M16*1.5	M22*1.5	M26*1.5	M30*1.5	M39*1.5
WL	20	22	25	30	35	40	45
P1	23	23	28	26.5	29.5	30	33
P2	10	12	14	17	18	20	27
P3	---	---	13	14	16	20	25
PT	RP1/8	RP1/8	RP1/4	RP1/4	RP1/4	RP3/8	RP3/8
R	5	5	10	10	10	10	15

注: Φ20, Φ25右列行程之缸體長度B尺寸相同 (5,10) (15,20) (25,30)
Body length dimension B in right is same as stroke is same.

HTB–SDMA/SDMB 油壓軸向前/後油路板薄型缸

HTB–SDMA/SDMB/Hydraulic axial front manifold type thin cylinder/Hydraulic thin cylinder

壓力範圍 Pressure Range
20–140kg/cm²

● 活塞軸端形式

活塞軸備有2種頂端形式

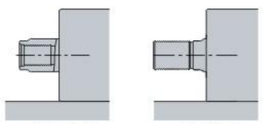

頂端內螺紋　頂端外螺紋

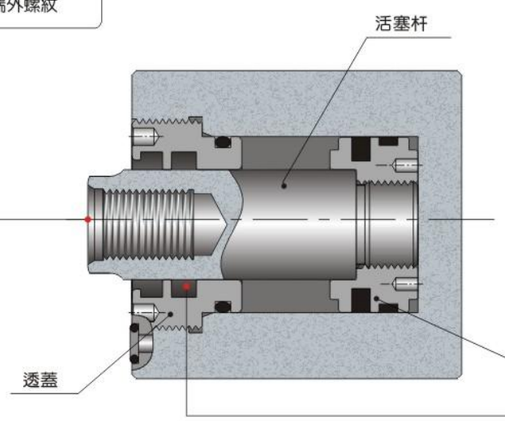

● 高質量密封件

采用高質量的密封件，有效地保證冷卻液和切屑無法進入缸體內部。

圖爲 HTB–SDMA/SDMB 拉入狀態剖視圖

型號表示

HTB-SDMA/SDMB ① ② ③ (例：HTB–SDMA32*40N)

	① 大小	② 行 程	③ 軸端形式	
HTB-SDMA/SDMB –	20	10 20 30 40	內牙:N	D:選配
	25	10 20 30 40 50		
	32	10 20 30 40 50 60		
	40 –	10 20 30 40 50 60 70 –		– 滲氮保壓
	50	10 20 30 40 50 60 70 80	外牙:W	
	63	10 20 30 40 50 60 70 80 90 100 110		
	80	10 20 30 40 50 60 70 80 90 100 110 … 150		

※ ■ 爲訂貨生產產品。

※（5,10）（15,20）（25,30）（35,40）（45,50）以上行程之缸体长度B尺寸相同。

配管方式

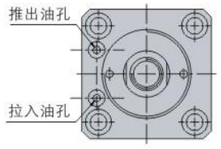

板式

圖爲 HTB–SDMA/SDMB 拉入狀態

油壓回路圖（僅供參考）

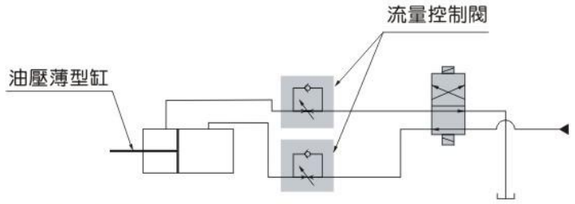

動 作 說 明

拉入狀态　推出狀态

油 缸 能 力

油缸內徑 (mm)	20	25	32	40	50	63	80
受壓面積 (cm²)	3.14	4.91	8.04	12.57	19.64	31.17	50.27
油　壓 (Mpa)	油缸能力（KN）						
14.0	4.4	6.9	11.3	17.6	27.5	43.6	70.3
13.0	4.1	6.4	10.4	16.3	25.5	40.5	65.3
12.0	3.8	5.9	9.6	15.1	23.6	37.4	60.3
11.0	3.5	5.4	8.8	13.8	21.6	34.3	55.3
10.0	3.1	4.9	8.0	12.6	19.6	31.2	50.2
9.0	2.8	4.4	7.2	11.3	17.7	28.0	45.2
8.0	2.5	3.9	6.4	10.1	15.7	24.9	40.2
7.0	2.2	3.4	5.6	8.8	13.7	21.8	35.2
6.0	1.9	2.9	4.8	7.5	11.8	18.7	30.1
5.0	1.6	2.5	4.0	6.3	9.8	15.6	25.1
4.0	1.3	2.0	3.2	5.0	7.9	12.5	20.1
3.0	0.9	1.5	2.4	3.8	5.9	9.3	15.1
2.0	0.6	1.0	1.6	2.5	3.9	6.2	10.0

STARKY

HTB 薄型油壓缸 SDMA/SDMB

HTB Hydraulic thin-type Cylinder SDMA/SDMB

外形尺寸圖

SDMA-N
軸向前油路板式(內螺紋)
Axial front manifold(Female thread)

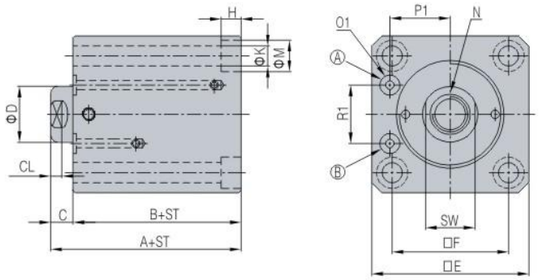

SDMB
軸向後油路板式
Axial back manifold

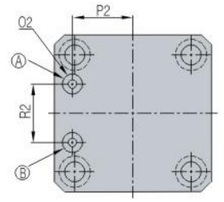

SDMA-W
軸向前油路板式(外螺紋)
Axial front manifold(Male thread)

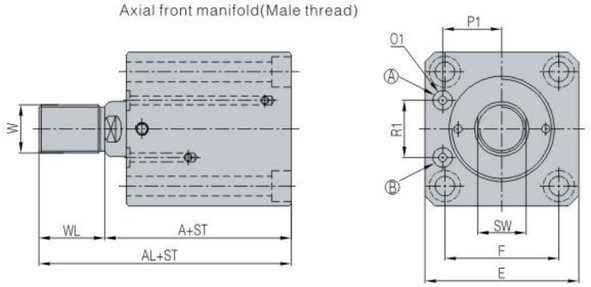

A:推出油孔 Push port
B:拉入油孔 Pull port

*注：ST表示行程

尺寸 Dimension \ Model 型號	20	25	32	40	50	63	80
A	51	53	64	65	71	80	95
AL	71	75	89	95	106	120	140
B	43	45	54	55	60	67	78
C	8	8	10	10	11	13	17
CL	6	6	7	7	8	10	14
D	12	14	20	25	30	35	45
SW	10	12	17	22	27	32	41
E	42	48	62	70	80	94	114
F	30	36	47	52	58	69	86
H	5.5	5.5	7	9	11	13	15
K	5.6	5.6	6.8	9	11	13	15
M	9	9	11	14	18	20	22
N	M8*1.25*12D	M10*1.5*15D	M12*1.75*18D	M16*2*20D	M20*2.5*25D	M27*3*35D	M30*3.5*35D
W	M10*1.25	M12*1.25	M16*1.5	M22*1.5	M26*1.5	M30*1.5	M39*1.5
WL	20	22	25	30	35	40	45
P1/P2	16.5/13	19.5/15	24/20	27/23	32/29	38/35	47/44
R1/R2	13/11	18/13	24/20	26/20	27/20	35/26	45/30
O1/O2	P4/P5	P4/P7	P6/P7	P6/P9	P7/P9	P7/P9	P7/P9

注：Φ20，Φ25右列行程之缸體長度B尺寸相同（5,10）（15,20）（25,30）
Body length dimension B in right is same as stroke is same.

STARKY

HTM薄型感應油壓缸 HTM-SD

HTM Hydraulic thin-type Cylinder SD

HTM-SD 油壓軸向單軸感應式薄型缸
HTM-SD Hydraulic pressure range axial single sensor type thin cylinder

壓力範圍 Pressure Range
20-140kg/cm²

● 活塞軸端形式
活塞軸備有2種頂端形式

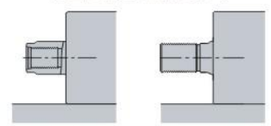

頂端內螺紋　頂端外螺紋

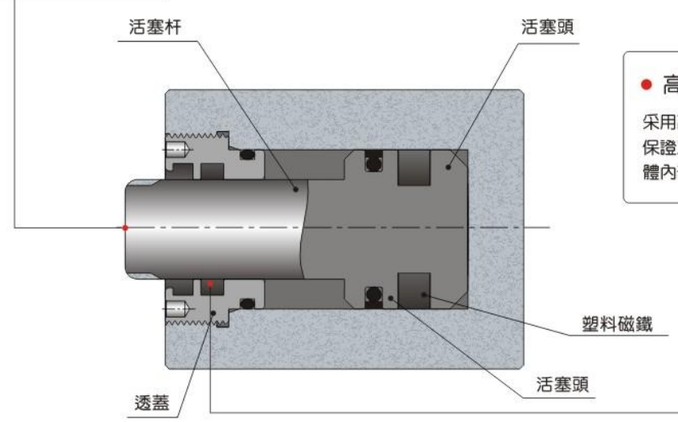

● 高質量密封件
采用高質量的密封件，有效地保證冷卻液和切屑無法進入缸體內部。

圖爲 HTM-SD 拉入狀態剖視圖

STARKY

HTM薄型感應油壓缸 HTM-SD

HTM Hydraulic thin-type Cylinder SD

型號表示

HTM-SD 1 2 3 4 (例：HTM-SD32*40N)

	①大小		② 行 程		③ 軸端形式		④ 近接開關		
HTM-SD	32	–	10 20 30 40 50 60	–	內牙:N 外牙:W	–	S1:1個開關 S2:2個開關	–	D:選配 滲氮保壓
	40		10 20 30 40 50 60 70						
	50		10 20 30 40 50 60 70 80						
	63		10 20 30 40 50 60 70 80 90 100 110						
	80		10 20 30 40 50 60 70 80 90 100 110 … 150						

※ ▒ 爲訂貨生產產品。

※（5,10）（15,20）（25,30）（35,40）（45,50）以上行程之缸体长度B尺寸相同。

配管方式

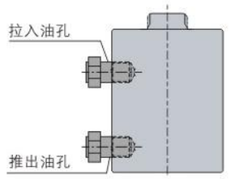

配管型（無板式接口）
圖爲 HTM/SD 拉入狀態

油壓回路圖（僅供參考）

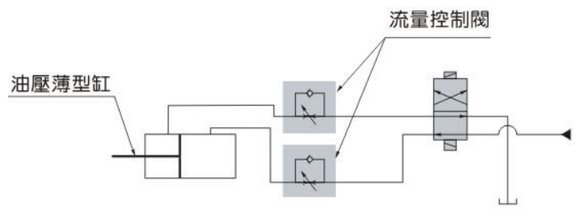

動 作 說 明

拉入状态　　推出状态

油 缸 能 力

油缸內徑 (mm)	20	25	32	40	50	63	80
受壓面積 (cm²)	3.14	4.91	8.04	12.57	19.64	31.17	50.27
油 壓 (Mpa)	油缸能力（KN）						
14.0	4.4	6.9	11.3	17.6	27.5	43.6	70.3
13.0	4.1	6.4	10.4	16.3	25.5	40.5	65.3
12.0	3.8	5.9	9.6	15.1	23.6	37.4	60.3
11.0	3.5	5.4	8.8	13.8	21.6	34.3	55.3
10.0	3.1	4.9	8.0	12.6	19.6	31.2	50.2
9.0	2.8	4.4	7.2	11.3	17.7	28.0	45.2
8.0	2.5	3.9	6.4	10.1	15.7	24.9	40.2
7.0	2.2	3.4	5.6	8.8	13.7	21.8	35.2
6.0	1.9	2.9	4.8	7.5	11.8	18.7	30.1
5.0	1.6	2.5	4.0	6.3	9.8	15.6	25.1
4.0	1.3	2.0	3.2	5.0	7.9	12.5	20.1
3.0	0.9	1.5	2.4	3.8	5.9	9.3	15.1
2.0	0.6	1.0	1.6	2.5	3.9	6.2	10.0

STARKY

HTM薄型感應油壓缸 HTM-SD/SDMB

HTM Hydraulic thin-type Cylinder SD

外形尺寸圖

SD-N
軸向單軸內螺紋式
Axial single rod female thread

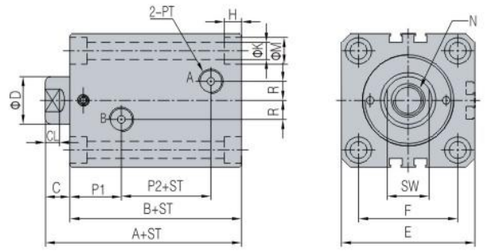

SD-W
軸向單軸外螺紋式
Axial single rod male thread

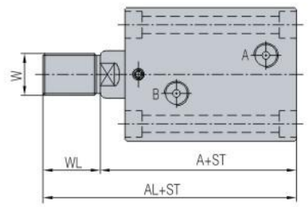

SDMB-N
軸向單軸後油路板內螺紋式
Axial single rod back manifold female thread

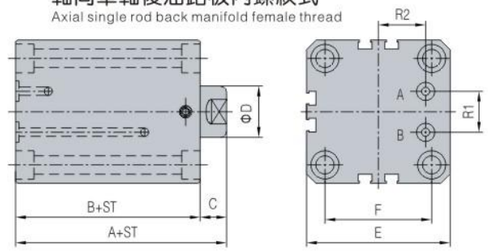

SDMB-W
軸向單軸後油路板外螺紋式
Axial single rod back manifold male thread

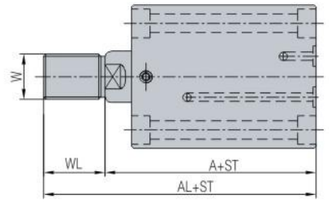

*注：ST表示行程

尺寸 Dimension \ Model 型號		32	40	50	63	80
A		83	80	86	97	112
AL		108	110	121	142	167
B		73	70	75	84	95
C		10	10	11	13	17
CL		7	7	8	10	14
D		20	25	30	35	40
SW		17	22	27	32	37
E		62	70	80	94	114
F		47	52	58	69	86
H		6.5	9	11	13	15
K		6.8	9	11	13	15
M		11	14	18	20	22
N		M12*1.75*15D	M16*2*25D	M20*2.5*25D	M27*3*35D	M30*3.5*35D
W		M16*1.5	M20*1.5	M24*1.5	M30*1.5	M36*1.5
WL		25	30	35	45	55
ZDG	P1	27	27	28	30	35
	P2	29	27	31	36	38
	R	10	10	10	10	15
ZBHG	PT	RP1/4	RP1/4	RP1/4	RP1/4	RP3/8
	R1	20	20	20	26	30
	R2	20	23	29	35	44
	0	P9	P9	P9	P11	P11

HTB 薄型油壓缸 LA/LW

HTB Hydraulic thin-type Cylinder LA/LW

HTB-LA/LW 油壓側向單軸/雙軸配管式薄型缸

HTB-LA/LW/ Hydraulic vertical single rod line type thin cylinder/Hydraulic thin cylinder

壓力範圍 Pressure Range
20-140kg/cm²

● 活塞軸端形式

活塞軸備有2種頂端形式

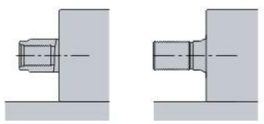

頂端內螺紋　頂端外螺紋

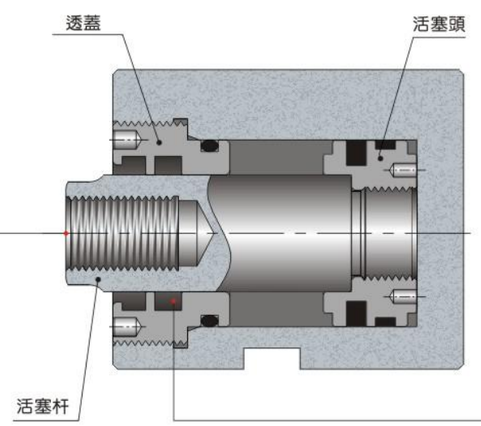

● 高質量密封件

采用高質量的密封件，有效地保證冷卻液和切屑無法進入缸體內部。

圖爲 HTB-LA/LW 拉入狀態剖視圖

STARKY

HTB 薄型油壓缸 LA/LW

HTB Hydraulic thin-type Cylinder LA/LW

型號表示

HTB-LA/LW ① ② ③ (例:HTB-LA32*40N)

	① 大小	② 行 程	③ 軸端形式	
HTB-LA/LW -	32	10 20 30 40 50 60	內牙：N 外牙：W	- D:選配 滲氮保壓
	40	10 20 30 40 50 60 70		
	50	10 20 30 40 50 60 70 80		
	63	10 20 30 40 50 60 70 80 90 100 110		

※ ■ 爲訂貨生產產品。

※（5,10）、（15,20）、（25,30）、（35,40）、（45,50）以上行程之缸体长度B及BB尺寸相同。

配管方式

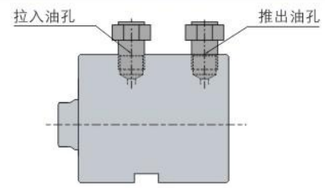

配管型（無板式接口）
圖爲 HTB-LA 拉入狀態

油壓回路圖（僅供參考）

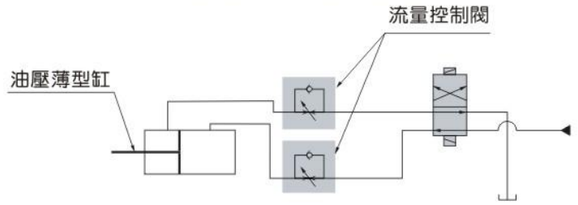

動 作 說 明

拉入狀态　推出狀态

油 缸 能 力

油缸內徑 (mm)	20	25	32	40	50	63	80
受壓面積 (cm²)	3.14	4.91	8.04	12.57	19.64	31.17	50.27
油 壓 (Mpa)	油缸能力（KN）						
14.0	4.4	6.9	11.3	17.6	27.5	43.6	70.3
13.0	4.1	6.4	10.4	16.3	25.5	40.5	65.3
12.0	3.8	5.9	9.6	15.1	23.6	37.4	60.3
11.0	3.5	5.4	8.8	13.8	21.6	34.3	55.3
10.0	3.1	4.9	8.0	12.6	19.6	31.2	50.2
9.0	2.8	4.4	7.2	11.3	17.7	28.0	45.2
8.0	2.5	3.9	6.4	10.1	15.7	24.9	40.2
7.0	2.2	3.4	5.6	8.8	13.7	21.8	35.2
6.0	1.9	2.9	4.8	7.5	11.8	18.7	30.1
5.0	1.6	2.5	4.0	6.3	9.8	15.6	25.1
4.0	1.3	2.0	3.2	5.0	7.9	12.5	20.1
3.0	0.9	1.5	2.4	3.8	5.9	9.3	15.1
2.0	0.6	1.0	1.6	2.5	3.9	6.2	10.0

HTB 薄型油壓缸

STARKY

HTB 薄型油壓缸 LA/LW

HTB Hydraulic thin-type Cylinder LA/LW

外形尺寸圖

HTB-LA-W 外螺纹 Male thread

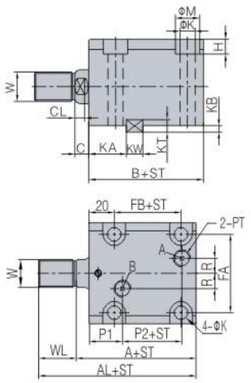

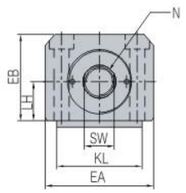

HTB-LA-N 内螺纹 Female thread

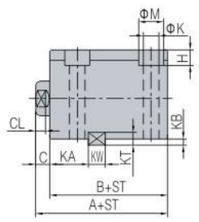

平鍵尺寸圖 Flat key sketch

HTB-LW-W 外螺纹 Male thread

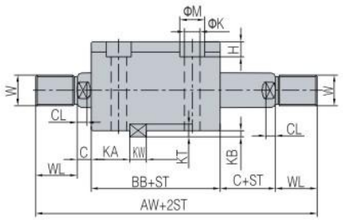

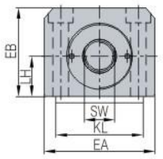

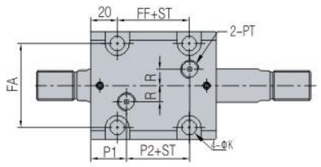

HTB-LW-N 内螺纹 Female thread

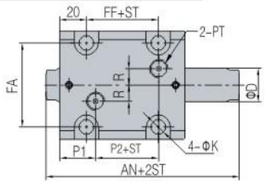

平鍵尺寸圖 Flat key sketch

I \ M	32	40	50	63
A	64	65	71	80
AL	89	95	106	120
AN	89	90	97	108
AW	139	150	167	188
B	54	55	60	67
BB	69	70	75	82
C	10	10	11	13
CL	7	7	8	10
D	20	25	30	35
SW	17	22	27	32
EA	70	80	94	114
EB	56	64	74	89
LH	25	29	34	42
FA	56	62	74	90
FB	24	23	27	32
FF	32	32	35	42
H	9	11	13	15
K	9	11	13	15
M	14	18	20	22
N	M12*1.75	M16*2.0	M20*2.5	M27*3.0
W	M16*1.5	M22*1.5	M26*1.5	M30*1.5
WL	25	30	35	40
P1	28	28	29.5	31
P2	14	15	18	20
P3	13	14	16	20
R	10	10	10	10
PT	RP1/4	RP1/4	RP1/4	RP3/8

注：下列行程之缸體長度B及BB尺寸相同
(5,10) (15,20) (25,30) (35,40) (45,50)

鍵尺寸 Key dimension

MODEL	32	40	50	63
KW	12	12	14	16
KT	8	8	9	10
KL	63	70	80	100
KA	28	28	29	31
KB	4.5	4.5	5	5.5

注：ST=10缸體無鍵槽
Without key slot
ST表示行程

STARKY

HTB 油路板型油壓缸 LAM/LWM

HTB Hydraulic thin-type Cylinder LAM/LWM

HTB-LAM/LWM 油壓側向單軸/雙軸油路板式薄型缸

HTB-LAM/LWM/ Hydraulic pressure vertical single rod manifold type thin cylinder/Hydraulic thin cylinder

壓力範圍 Pressure Range
20-140kg/cm²

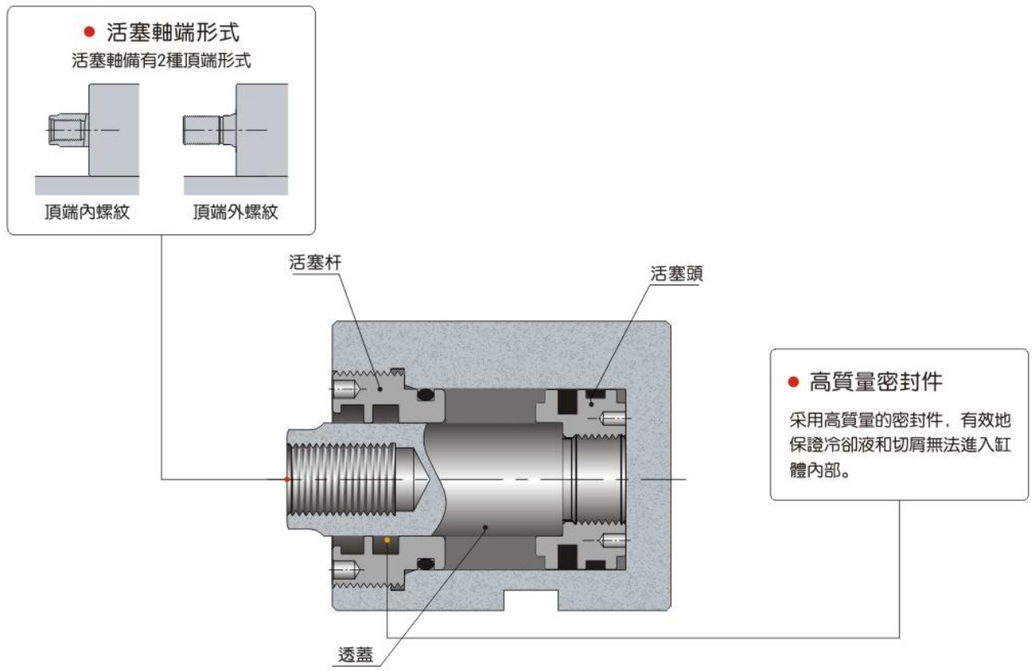

圖爲 HTB-LAM/LWM 拉入狀態剖視圖

HTB 油路板型油壓缸 LAM/LWM

HTB Hydraulic thin-type Cylinder LAM/LWM

型號表示

HTB-LAM/LWM ① ② ③ (例:HTB-LAM32*40N)

	①大小	②行 程	③軸端形式	
HTB-LAM/LWM -	32	10 20 30 40 50 60	內牙：N	D:選配
	40	10 20 30 40 50 60 70	外牙：W	滲氮保壓
	50	10 20 30 40 50 60 70 80		
	63	10 20 30 40 50 60 70 80 90 100 110		

※ ▒ 爲訂貨生產產品。

※（5,10）、（15,20）、（25,30）、（35,40）、（45,50）以上行程之缸体长度B及BB尺寸相同。

配管方式

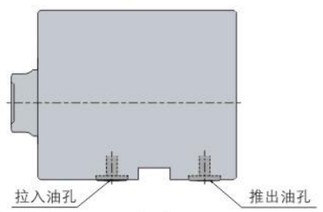

板式
圖爲 HTB-LAM 拉入狀態

油壓回路圖（僅供參考）

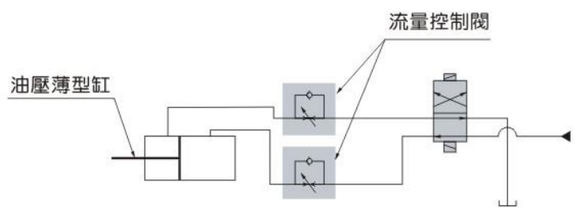

動 作 說 明

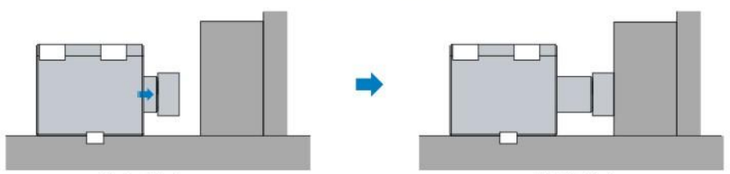

拉入狀态　　推出狀态

油 缸 能 力

油缸內徑 (mm)	20	25	32	40	50	63	80
受壓面積 (cm²)	3.14	4.91	8.04	12.57	19.64	31.17	50.27
油 壓 (Mpa)	油缸能力（KN）						
14.0	4.4	6.9	11.3	17.6	27.5	43.6	70.3
13.0	4.1	6.4	10.4	16.3	25.5	40.5	65.3
12.0	3.8	5.9	9.6	15.1	23.6	37.4	60.3
11.0	3.5	5.4	8.8	13.8	21.6	34.3	55.3
10.0	3.1	4.9	8.0	12.6	19.6	31.2	50.2
9.0	2.8	4.4	7.2	11.3	17.7	28.0	45.2
8.0	2.5	3.9	6.4	10.1	15.7	24.9	40.2
7.0	2.2	3.4	5.6	8.8	13.7	21.8	35.2
6.0	1.9	2.9	4.8	7.5	11.8	18.7	30.1
5.0	1.6	2.5	4.0	6.3	9.8	15.6	25.1
4.0	1.3	2.0	3.2	5.0	7.9	12.5	20.1
3.0	0.9	1.5	2.4	3.8	5.9	9.3	15.1
2.0	0.6	1.0	1.6	2.5	3.9	6.2	10.0

STARKY

HTB 油路板型油壓缸 LAM/LWM

HTB Hydraulic thin-type Cylinder LAM/LWM

外形尺寸圖

HTB-LAM

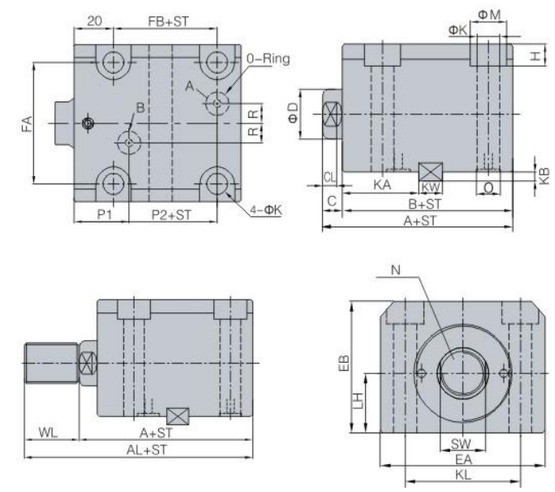

HTB-LWM

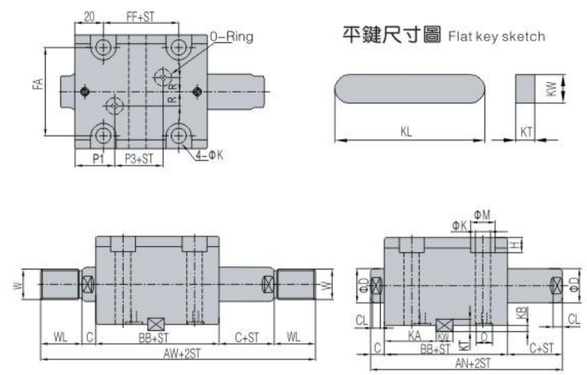

I \ M	32	40	50	63
A	64	65	71	80
AL	89	95	106	120
AN	89	90	97	108
AW	139	150	167	188
B	54	55	60	67
BB	69	70	75	82
C	10	10	11	13
CL	7	7	8	10
D	20	25	30	35
SW	17	22	27	32
EA	70	80	94	114
EB	56	64	74	89
LH	25	29	34	42
FA	56	62	74	90
FB	24	23	27	32
FF	32	32	35	42
H	9	11	13	15
K	9	11	13	15
M	14	18	20	22
N	M12*1.75	M16*2.0	M20*2.5	M27*3.0
W	M16*1.5	M22*1.5	M26*1.5	M30*1.5
WL	25	30	35	40
P1	28	28	29.5	31
P2	14	15	18	20
P3	13	14	16	20
R	10	10	10	10
O	P7	P9	P9	P9

注：下列行程之缸體長度B及BB尺寸相同
(5,10) (15,20) (25,30) (35,40) (45,50)

鍵尺寸
Key dimension

MODEL	32	40	50	63
KW	12	12	14	16
KT	8	8	9	10
KL	63	70	80	100
KA	38	38	40	42
KB	4.5	4.5	5	5.5

注：ST=10缸體無鍵槽
Without key slot

ST表示行程

HTB 薄型油压缸